VISTA TRASERA
(BACK VIEW)

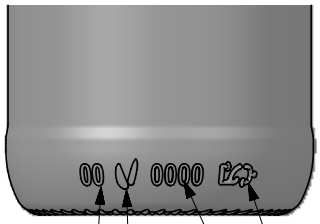

VISTA FRONTAL
(FRONT VIEW)

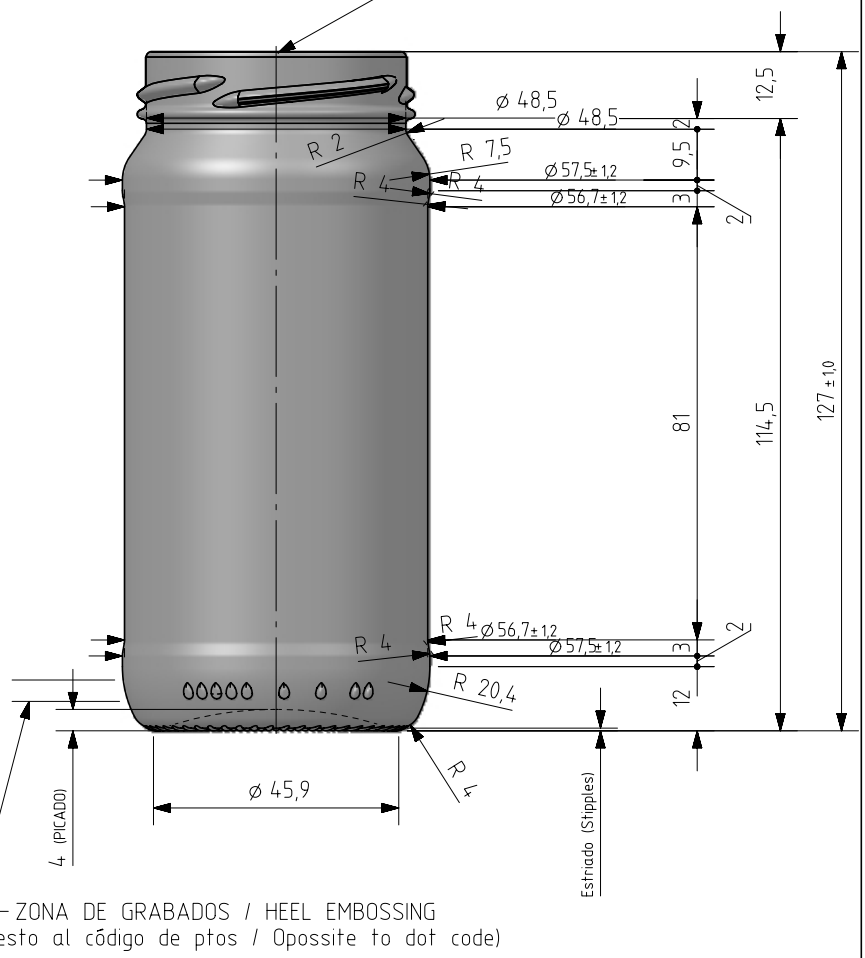

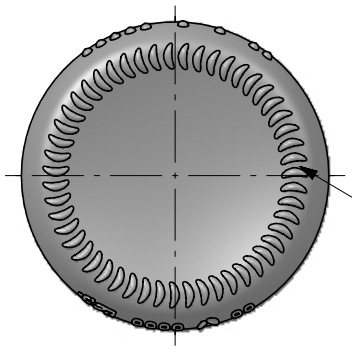

VISTA DEL FONDO
(BOTTOM VIEW)

Este plano es propiedad de Vidrala, no puede ser reproducido ni comunicado sin nuestro permiso.
Las cotas no tolerados son aproximadas
Specification agreements are based on tolerated dimensions only. Do not scale drawing copyright
Not to be copied in whole or part without written permission from VIDRALA.
All dimensions are in millimeters

Rev	Modificación / Modification	Fecha/Date	Firma/Sign

Rev	Modificación / Modification	Fecha/Date	Firma/Sign

Peso aprox / Weight approx	145 g		
Capacidad N. llenado / Fillpoint Capacity	244 ml± aprox a 0 mm		
Capacidad a verter / Brimfull Capacity	244 ml± aprox		
Cámara expansión / Vacuity	,0 %	0 ml	
Recipiente medida / Meas cap	NO		
Angulo de volcado / Tilt angle	26,5°		
Carbonatación / Gas vol	0,0	Vol.CO2 max	
Presión larga duración/Long term pressure:	0,00 Bar max	Páster	SI
Resistencia. choque térmico / Thermal Shock max:	42 °C		

vidrala

Product Design Office
www.vidrala.com

Dibujado / Des :	J. OCHOA	CAD:	7963.prt
Fecha / Date.	29-05-23	Anula / Annuls:	-
Escala / Scale:	1:1	N°Plano: Drawing N°: 70,0%	7963
Retornable / Refillable	NO		
Modelo: Code:	2248/504	8 PAR LITE	