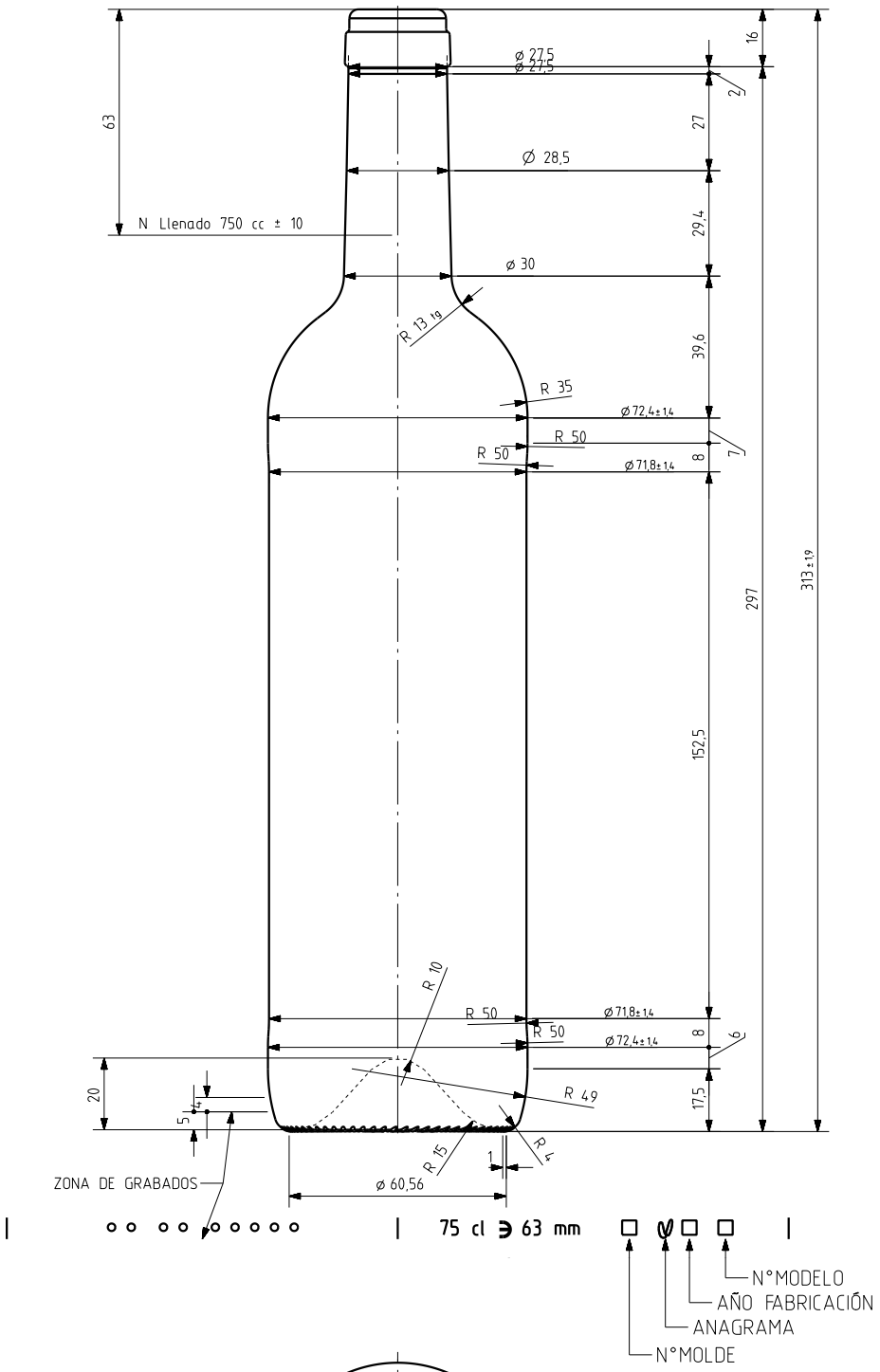

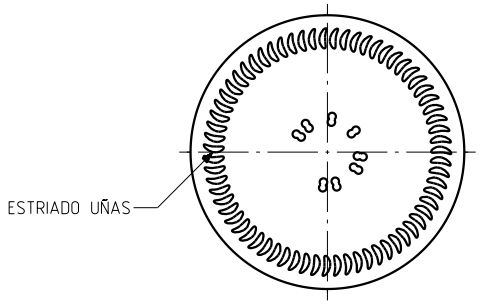

VISTA DEL FONDO

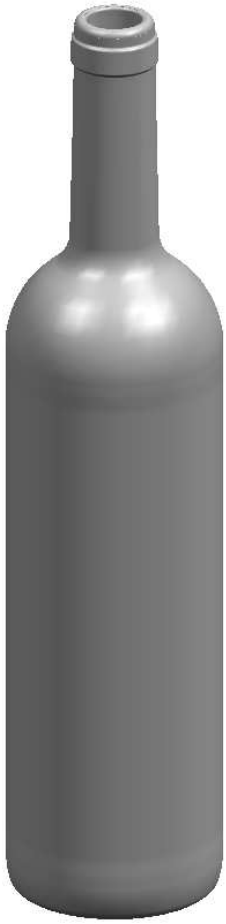

6	Se reduce peso y modifica perfil	07-08-12	JRA
5	modificación en perfil	21-01-11	JOJ
4	Diámetro antres73 Cambio de perfil	18-01-11	AEA
3	Cambio de perfil para ø 73	18-01-11	AEA
2	Se sube altura ZCI antes 13	15-01-11	AEA
1	Aumenta zonas de contacto	14-01-11	AEA
Ref	Modificación	Fecha	Firma

Este plano es propiedad de Vidrala y no puede ser reproducido ni comunicado sin nuestro permiso
Observaciones
Las cotas no tolerados son aproximados 60,4%

Peso aprox **410** gr
Capacidad n llenado **750** cc± **10** a **63,0** mm
Capacidad a verter **770,0** cc± **aprox**
Recipiente medida **SI**
Resistencia choque térmico **42** °C
Cámara expansión **2,7** %
Presión max larga duración **0**
Carbonatación **0,0** Vol CO2 máx
Angulo de volcado **14,3** °

Dibujado **J Ochoa**
Fecha **11-12-09**
Escalas **1/1**
NºPlano **6893-6**
Anula **6893-5** CAD **6893-6prt**
RETORNABLE **NO**
Modelo **2000/242**

vidrala

BD LUX NATURA 75 CL