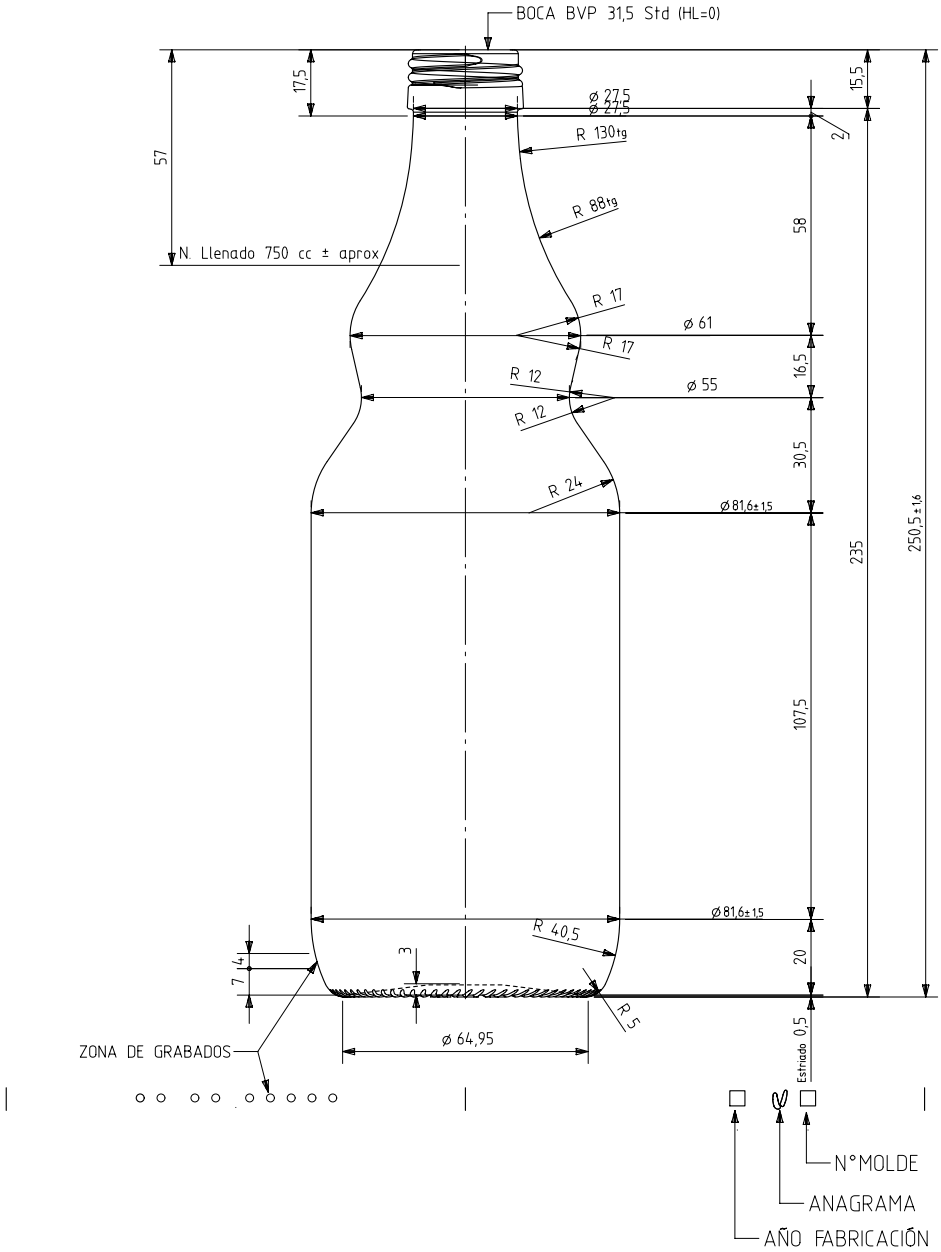

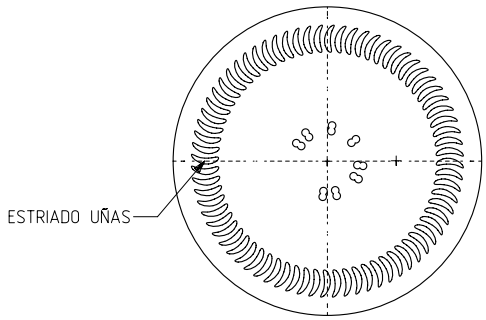

VISTA DEL FONDO

				Peso aprox 310 gr	Dibujado: Ormazabal
				Capacidad n. llenado: 750 cc± aprox a 57,0mm	Fecha: 24-08-11
				Capacidad a verter: 780,0 cc± 10	Escalas: 1/1
				Recipiente medida NO	NºPlano: 5549-A5
				Resistencia choque térmico: 42 °C	Anula: 5549-A4 CAD: 5549-A5.prt
				Cámara expansión: 4,0 %	RETORNABLE NO
A5	Se pasa a UGS y se cambia codigo de boca	24-08-11	JAU	Presión max. larga duración	Modelo: 1980/490
Ref	Modificación	Fecha	Firma	Carbonatación: 0,0 Vol.CO2 máx	AGRO 75cl BVP 31,5 STD
Este plano es propiedad de Vidrala y no puede ser reproducido ni comunicado sin nuestro permiso. Las cotas no toleradas son aproximadas. 62.1%	Observaciones:			Angulo de volcado: 20,0 °	

vidrala