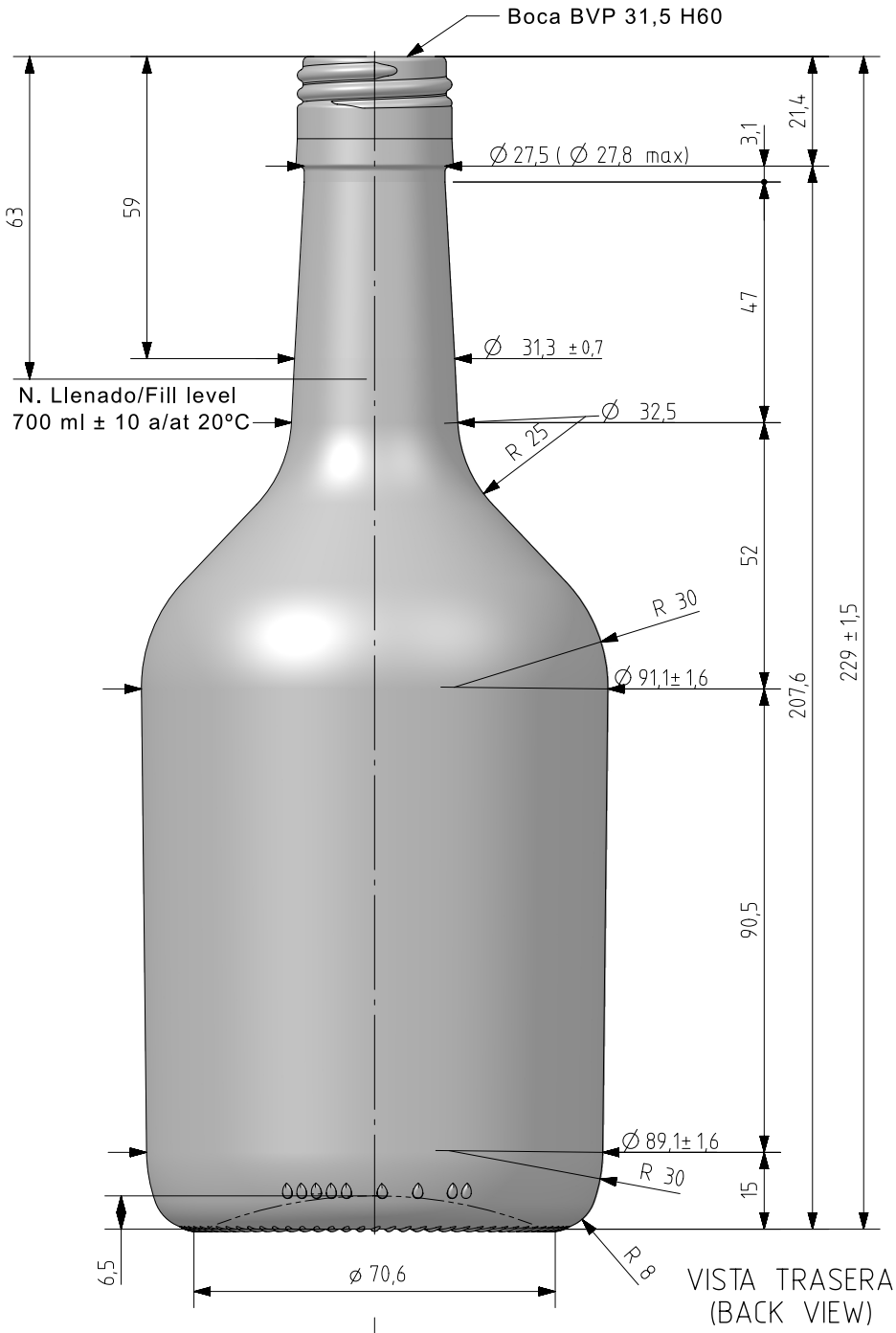

VISTA TRASERA
(BACK VIEW)

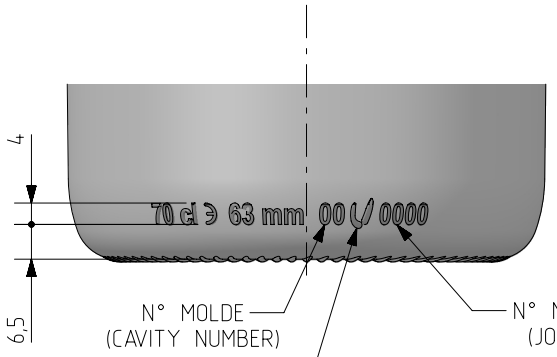

VISTA FRONTAL
(FRONT VIEW)

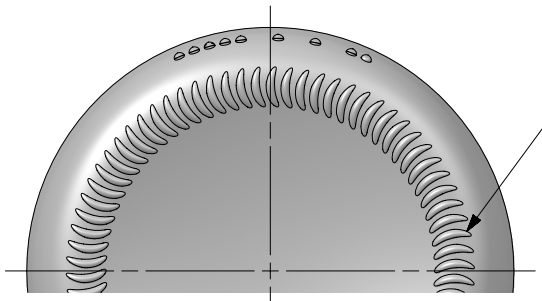

VISTA DEL FONDO
(BOTTOM VIEW)

Este plano es propiedad de Vidrala, no puede ser reproducido ni comunicado sin nuestro permiso.
Las cotas no toleradas son aproximadas
Specification agreements are based on tolerated dimensions only. Do not scale drawing copyright
Not to be copied in whole or part without written permission from VIDRALA.
All dimensions are in millimeters

Rev	Modificación / Modification	Fecha/Date	Firma/Sign
1	Actualizada altura boca 417	23-10-2024	ALR

Rev	Modificación / Modification	Fecha/Date	Firma/Sign

Peso aprox / Weight approx	410 g		
Capacidad N. llenado / Fillpoint Capacity	700 ml± 10 a 63 mm		
Capacidad a verter / Brimfull Capacity	723 ml± aprox		
Cámara expansión / Vacuity	3,3 %	23 cc	
Recipiente medida / Meas cap	SI		
Angulo de volcado / Tilt angle	28,8°		
Carbonatación / Gas vol	0,0	Vol.CO2 max	
Presión larga duración/Long term pressure:	0,00 Bar max	Páster NO	
Resistencia. choque térmico / Thermal Shock max:	42 °C		

vidrala

Product Design Office
www.vidrala.com

Dibujado / Des :	A.L.R.	CAD:	9099-1.prt
Fecha / Date.	16-01-04	Anula / Annuls:	9099
Escala / Scale:	1:1	N°Plano: Drawing N°: 70,4%	9099-1
Retornable / Refillable	NO		
Modelo: Code:	1423/417	WHISKY BAIXA 70 cl	