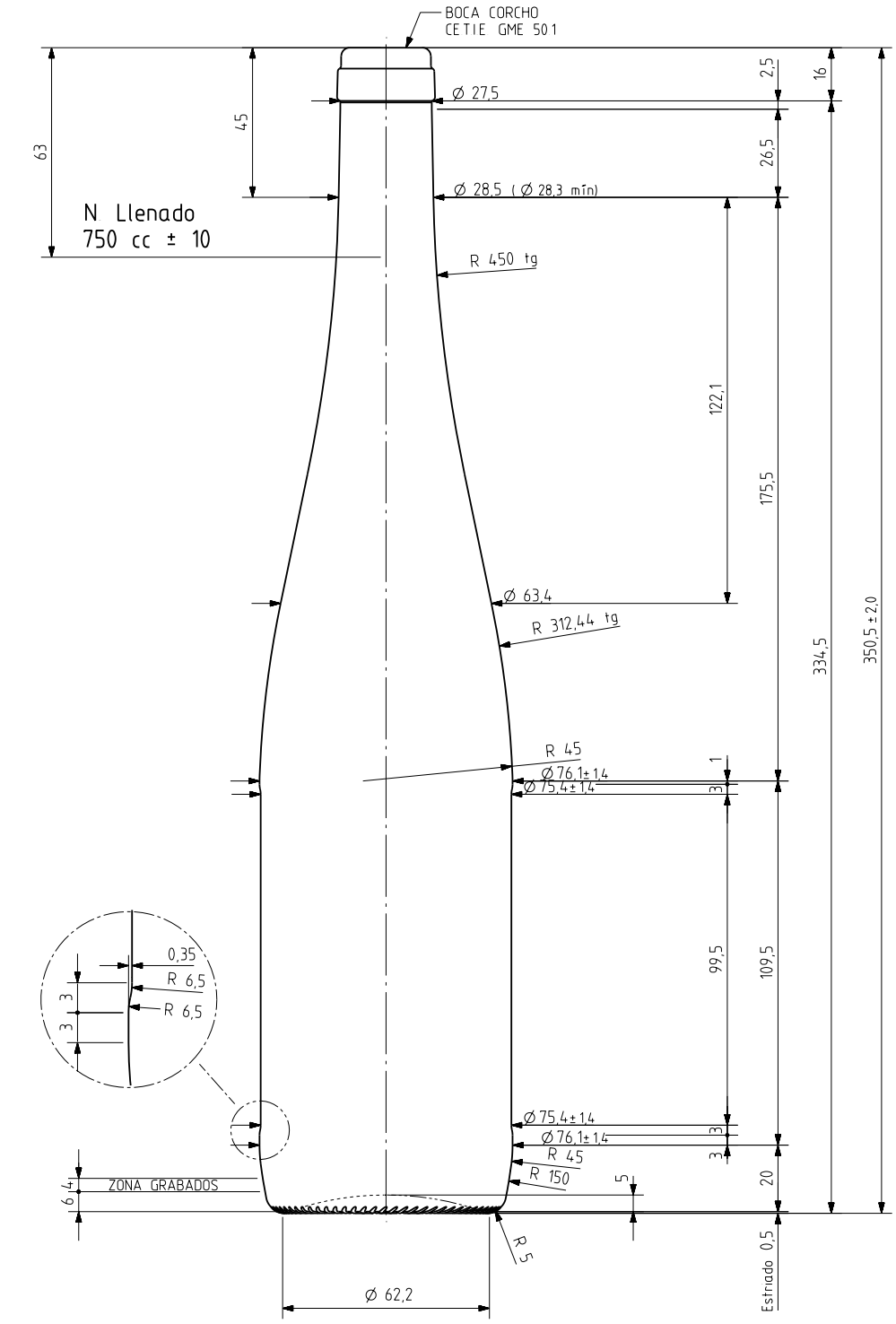

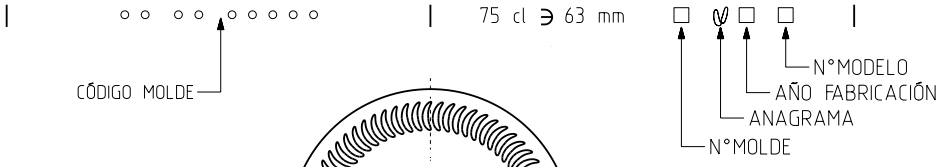

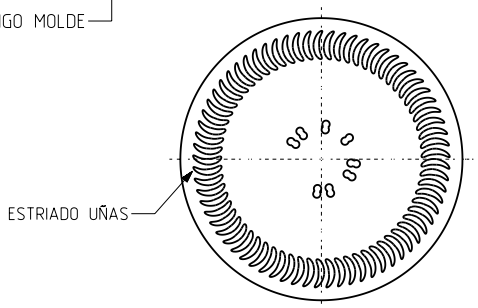

VISTA DEL FONDO

Ref	Modificación	Fecha	Firma
17	Altura Guardaetiqueta de 99,5 (antes 96,5)	17-05-10	ALR
16	Guardaetiqueta, Ø max 76,1 y peso 535 gr	23-03-10	ALR
15	Se añade carbonatación 3 vol CO2	17-08-05	JUL
14	Cambio de modelo de boca	14-01-05	Ochoa

Este plano es propiedad de Vidrala y no puede ser reproducido ni comunicado sin nuestro permiso
Las cotas no toleradas son aproximadas 60,5%
Observaciones

Peso aprox 535 gr
Capacidad n llenado 750 cc± 10 a63 mm
Capacidad a verter 770 cc± aprox
Recipiente medida SI
Resistencia choque térmico 42 °C
Cámara expansión 2,7 %
Carbonatación 3,0 Vol CO2 máx
Angulo de volcado 14,1 °

Dibujado ALR
Conforme
Fecha 23-03-10
Escalas 1/1
NºPlano 5076-17

RHIN 75 cl ALTA

Conforme cliente
Firma Fecha

Modelo 1131/242
Anula 5076-16
CAD 5076-17prt

vidrala